UNIVERSIDAD DE GUADALAJARA
CENTRO UNIVERSITARIO DE LOS ALTOS
División de Estudios en Formaciones Sociales

Licenciatura:

ADMINISTRACIÓN

Unidad de aprendizaje por objetivos

ADMINISTRACIÓN DE CENTROS DE COMPUTO

CENTRO UNIVERSITARIO DE LOS ALTOS
DIVISIÓN DE ESTUDIOS EN FORMACIONES SOCIALES
DEPARTAMENTO DE ESTUDIOS ORGANIZACIONALES

DRA. EDITH GUADALUPE BALTAZAR DÍAZ
Presidenta de la Academia de Administración y Recursos Humanos

DR. ROGELIO MARTÍNEZ CÁRDENAS
Jefe del Departamento de Estudios Organizacionales

FORMATO GENERAL
PROGRAMA DE ASIGNATURA

NOMBRE DE MATERIA	ADMINISTRACIÓN DE CENTROS DE COMPUTO
CÓDIGO DE MATERIA	SI100
DEPARTAMENTO	DEPARTAMENTO DE ESTUDIOS ORGANIZACIONALES
ÁREA DE FORMACIÓN	OPTATIVA ABIERTA
CENTRO UNIVERSITARIO	CENTRO UNIVERSITARIO DE LOS ALTOS
CARGA HORARIA TEORÍA	20
CARGA HORARIA PRÁCTICA	40
CARGA HORARIA TOTAL	60
CRÉDITOS	6
TIPO DE CURSO	CURSO- TALLER
NIVEL DE FORMACIÓN PROFESIONAL	LICENCIATURA
P.E. PARTICIPANTES	ADMINISTRACIÓN
ELABORÓ	ACADEMIA DE ADMINISTRACIÓN Y RECURSOS HUMANOS
PREREQUISITOS	NINGUNO
FECHA DE ACTUALIZACIÓN	ENERO DE 2012

OBJETIVO GENERAL

La misión de esta asignatura es que el alumno adquiera la visión teórica y práctica de las áreas productivas y tecnológicas de la empresa que se consideran críticas, para dar respuesta a su problemática y aportar elementos para la toma de decisiones y puesta en marcha de proyectos productivos.
Como políticas del curso, se buscará privilegiar la parte teórica y analítica, el trabajo en equipo y la colaboración en el desarrollo de proyectos aplicables a empresas reales de la ZMG.
Los objetivos serán, por tanto, que el alumno adquiera los elementos que le proporcionen la visión para la toma de decisiones fundamentada y para la administración y gestión de proyectos tecnológicos
1. Que el alumno comprenda que el concepto de producir debe tener como meta la productividad, eficiencia y eficacia con la mejor relación calidad/precio.
2. Conocerá las mediciones del desempeño productivo de las empresas, su problemática, su análisis y los criterios para una fundamentada toma de decisiones.
3. Entenderá que las mejores empresas fabricantes de clase mundial, utilizan como punto crítico, las medidas del desempeño orientadas al cliente.
4. Conocerá sobre los mecanismos de administración y desarrollo de la tecnología y la implementación de procesos productivos que mejoren el desempeño de las organizaciones.
4. Conocerá los puntos fundamentales relacionados con la gestión de la propiedad intelectual.

OBJETIVOS ESPECÍFICOS

El alumno conocerá de forma práctica la forma en que operan y en que deben operar las áreas productivas y tecnológicas de las organizaciones.
- Tendrá los conocimientos teóricos indispensables para entender y orientar la toma de decisiones y las actividades en las áreas productivas y tecnológicas de la empresa.
- Contará con los elementos metodológicos para gestionar estas áreas.

Saberes teóricos:
- Conocer los fundamentos de la gestión de la operación y la tecnología.
- Conocer los fundamentos teóricos para el diagnóstico, análisis y desarrollo de proyectos de mejoras de la productividad, transferencia de tecnología, así como para la implementación de proyectos de mejora para todas las áreas funcionales de la empresa.

Saberes formativos:
- Se buscará que adquiera capacidad de análisis que le permitan conocer la problemática, y realizar y ejecutar propuestas de mejoras.
- Deberá mostrar disposición al trabajo en equipo con responsabilidad, creatividad, capacidad de análisis, iniciativa y seriedad, lo cual se demostrará en la empresa a la que acuda para realizar trabajo práctico.

CONTENIDO TEMÁTICO SINTÉTICO

1. ANTECEDENTES Y FUNDAMENTOS SOBRE EL DISEÑO DE NUEVOS PRODUCTOS Y PROCESOS
2. TEORÍAS SOBRE MEDICIÓN DEL DESEMPEÑO, PRODUCTIVIDAD Y VENTAJA COMPETITIVA
3. FUNDAMENTOS SOBRE TECNOLOGÍA DE PROCESOS DE MANUFACTURA
4. FUNDAMENTOS SOBRE SISTEMA DE PLANEACIÓN Y PROGRAMACIÓN DE OPERACIONES
5. CONOCIMIENTO SOBRE PROCESOS DE TRANSFERENCIA TECNOLÓGICA.
6. IMPLEMENTACIÓN Y GESTIÓN DE PROCESOS DE MEJORA PRODUCTIVA Y TECNOLÓGICA.
7. FUNDAMENTOS SOBRE PLANEACIÓN MAESTRA Y PLANEACIÓN DE LA CAPACIDAD APROXIMADA
8. ANTECEDENTES, ALCANCES E IMPORTANCIA DE LA TECNOLOGÍA EN MÉXICO Y AMÉRICA LATINA

ESTRUCTURA CONCEPTUAL

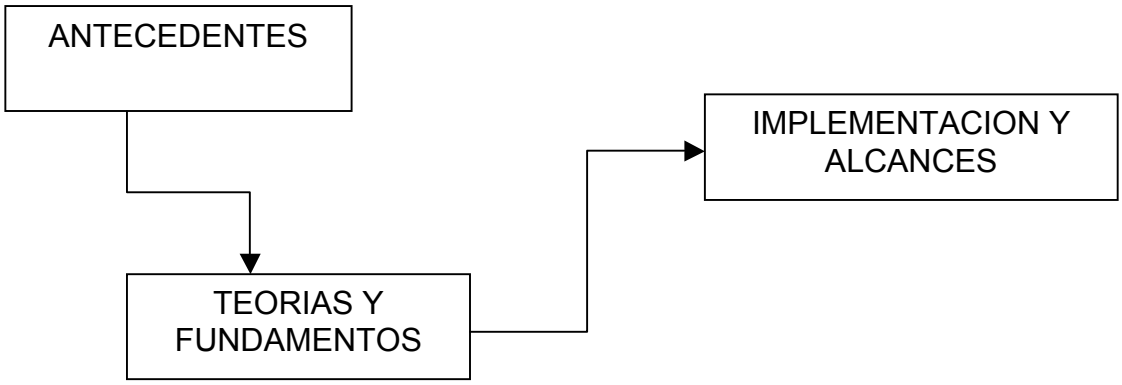

BIBLIOGRAFÍA BÁSICA

CHASE, Jacobs, Aquilano (2005): Administración de la Producción y las Operaciones. McGraw Hill. 10?. Edición, México. CERI: 658.5 CHA 2005

SCHROEDER, Roger G. (2005): Administración de Operaciones.McGraw Hill. México. CERI: 658.5 SCH 2005

RENDER, Barry; Heizer, Jay (2001):Administración de Operaciones. Prentice Hall. México.
CERI: 658.5 HEI 2001

BIBLIOGRAFIA COMPLEMENTARIA

BIBLIOGRAFÍA COMPLEMENTARIA

KRAJEWSKI, J. Lee; Ritzman, P. Larry (2000): Administración de Operaciones: Estrategia y Análisis. 5a. Ed. Prentice Hall. México.
CERI: 658.5 KRA 2000

HEIZER, Jay; Render, Barry (2001): Dirección de la Producción y las Operaciones: Decisiones Estratégicas. Pearson Education. 6a. Ed. Madrid, Espa?a. CERI: 658.5 HEI 2001

ENSEÑANZA-APRENDIZAJE

El alumno logrará reforzar la formación profesional en los aspectos relacionados con la problemática de las empresas en lo referente a la dirección, a la optimización de procesos, medición del desempeño operativo, al análisis de las áreas críticas y al desarrollo tecnológico, que son los generadores de una parte importante de esta problemática y que, al mismo tiempo, es fuente importante de ventajas competitivas.

CARACTERÍSTICAS DE LA APLICACIÓN PROFESIONAL DE LA ASIGNATURA

Conocer los fundamentos de la gestión de la operación y la tecnología. - Conocer los fundamentos teóricos para el diagnóstico, análisis y desarrollo de proyectos de mejoras de la productividad, transferencia de tecnología, así como para la implementación de proyectos de mejora para todas las áreas funcionales de la empresa.

CONOCIMIENTOS, APTITUDES, VALORES, ETC.

El alumno desarrollará el sentido de responsabilidad y análisis para la toma de decisiones en cuanto a sistemas y tecnología, apegándose a una estrategia de previamente definida, orientado por su sentido de honestidad y ética profesional.

PERFIL DEL DOCENTE

El docente debe ser un profesionista competente en las áreas económico administrativas,además deberá contar con experiencia suficiente en el campo docente, empresarial yprincipalmente en el área de administración

MODALIDADES DE EVALUACIÓN

▪ Examen departamental	20 pts.
▪ Exámenes	30 pts.
▪ Investigación (documentales, método de casos y de campo, etc.)	20 pts.
▪ Productos de aprendizaje (reportes de lectura, prácticas, tareas, etc.)	30 pts.
▪ TOTAL	100 pts.